RIPRODUZIONE VIETATA, anche parziale La Fime s.r.l. non assume responsabilità per eventuali inesattezze nel contenuto di questo prospetto e si riserva il diritto di apportare eventuali modifiche ritenute opportune.

GANCI REGOLABILI

- Staffa regolabile In acciaio inox A2 per la realizzazione di struttura modulare sulla quale installare i moduli fotovoltaici
- Adatta per il profilo di tipo light in alluminio codice F3865 740 300
- Staffa idonea per tutte le installazioni dove ci sono tegole come, a titolo di esempio, la marsigliese, romana etc.
- La staffa può essere utilizzata in maniera flessibile grazie all'opzione di regolazione a tre vie
- Il gancio può essere fissato alla piastra di base in tre punti diversi
- L'altezza della staffa superiore può essere regolata individualmente secondo necessità

Art.
F3865 740 325

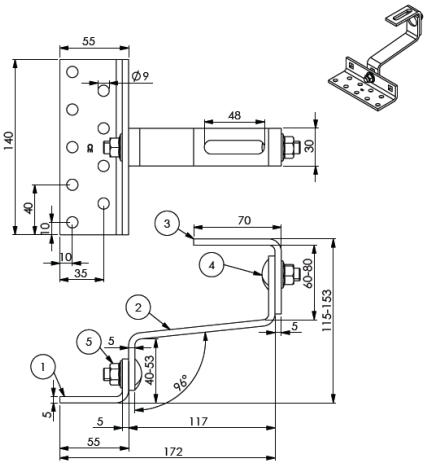

Modalità d'uso:
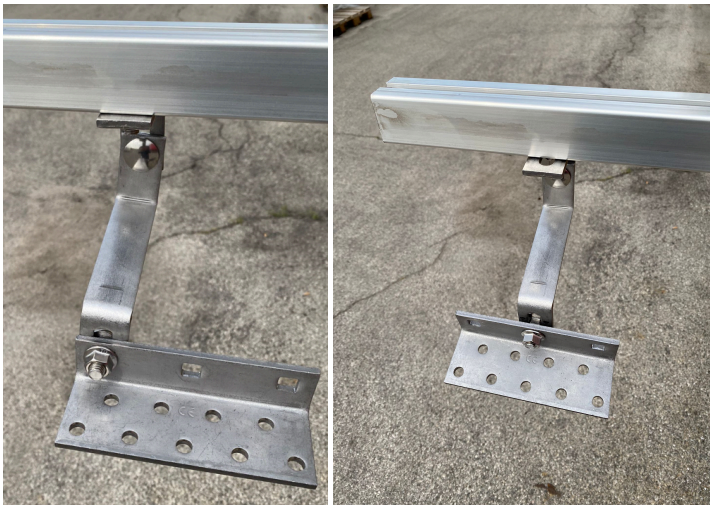
- Il fissaggio delle staffe è da valutare ogni volta in base al tipo di sottostruttura presente.
- Per la viteria, i tasselli, eventuale ancorante chimico fare riferimento agli articoli proposti nelle sezioni dedicate del catalogo FIME.
- Le descrizioni riportate hanno un valore puramente indicativo per definire il prodotto ed accessori al fine della realizzazione di una struttura di supporto per pannelli fotovoltaici. Di conseguenza quanto riportato non è da ritenersi una dichiarazione di conformità e non può in alcun modo sostituire la certificazione dell'impianto.